Návod na použití a bezpečnostní informace

CZ

Vážený zákazníku, děkujeme Vám, že jste si zakoupil náš postelový rošt. Věnujte, prosím, patřičnou pozornost následujícím informacím, jak zakoupený postelový rošt instalovat, ovládat, jak s ním zacházet a udržovat. Vaše spokojenost je naším prvořadým cílem.

DŮLEŽITÉ - ČTĚTE POZORNĚ - USCHOVEJTE PRO BUDOUCÍ POUŽITÍ

INSTALACE A OVLÁDÁNÍ
1. Postelový rošt vybalte z ochranného obalu.
2. Při manipulaci nedržte za lamely ani hranolky umístěné ve středu roštu.
3. Odstraňte lepící či plastové pásky, které zabraňují polohování postelového roštu.
4. Celý rošt vložte do rámu postele tak, aby byla dostatečně podepřena bočnice postelového roštu a nemohlo dojít k jejímu poškození při zatížení. (tzn. podpora po celé délce roštu nebo minimálně ve třech bodech - hlava, střed, nohy), (obr. 7).
5. Čelní kovový držák matrace zasuňte na příčku v nožní části postelového roštu.
6. K nastavení tuhosti v bederní části postelového roštu slouží plastové posuvníky (viz etiketa umístěná na lamele postelového roštu), (obr. 4).
7. Postelový rošt je ovládán pomocí kabelového ovladače nebo bezšňůrového ovladače s rádiovým přenosem signálu (dle zakoupeného modelu).
8. Vybalte rádio ovladač s přijímačem (obr.3b+ obr.2b), (případně kabelový ovladač obr. 3a) a transformátor s přívodní šňůrou (obr.2a). Zkontrolujte, zda je přijímač (případně kabelový ovladač) a transformátor správně zapojen v motoru (obr. 1).
9. U roštu s rádio ovládáním zkontrolujte, zda jsou v ovladači vloženy tužkové baterie.
10.Zástrčku přívodního kabelu transformátoru zapojte do sítě 230 V. Od transformátoru (od zásuvky) do motoru se přivádí tzv. bezpečné napětí 24 V, a to pouze po dobu polohování postelového roštu.
11.Vyzkoušejte pomocí ovladače funkčnost motorů. Rádio ovladač není nutné směrovat na přijímač. **POZOR! Nepolohujte, pokud nejsou odstraněny plastové a lepicí pásky**.
12.Na postelový rošt položte matraci.
13.13. Vždy postupujte podle pokynů výrobce.

DŮLEŽITÉ!
Je zakázáno zvedat nebo odklápět pohyblivé části roštu ručně! Hrozí poškození skeletu motoru, v případě takto způsobeného poškození roštu nelze uznat reklamaci.
V případě nechtěného překlopení hlavové části až ke středové části (obr. 5) ihned kontaktujte prodejce/výrobce. Nevracejte překlopenou hlavovou část roštu ručně zpět!

ÚDRŽBA
1. Před provedením údržby odpojte napájení systému z el. sítě.
2. Dřevěné i plastové komponenty doporučujeme ošetřovat vlhkou textilií, nesmí docházet k namáčení (obr. 8).
3. Baterie jsou spotřebním materiálem, po jejich vybití je vyměňte. Vybití baterií není důvodem k reklamaci výrobku.
4. Je nutné pravidelně kontrolovat správné utažení všech spojovacích prvků.

ŘEŠENÍ PROBLÉMŮ
1. Výpadek el. proudu a uvedení roštu do základní polohy.
Motor nemá záložní baterie pro nouzový chod. Motor se musí uvést do základní polohy ručně.
- Vyjměte kaučuková pouzdra s lamelami z oblasti nad motorem, tím vytvoříte prostor pro nouzové spuštění motoru (obr. 6).
- Na motoru jsou umístěna 2 červená táhla (směrem k čelu postele pro ovládání hlavové části, směrem k nohám pro ovládání nožní části roštu), která jsou opatřená visacím štítkem, kde je ikonově vyobrazený postup manuálního nouzového spuštění motoru do základní polohy (rovina).
- Červené táhlo povytáhněte směrem ke středu roštu a držte ho vysunuté.
- Druhou rukou stlačte zvýšenou silou zvednutou část roštu dolů.

2. Nepracuje motor
- Zjistěte, zda je přívodní kabel zapojen do el. sítě a ověřte funkčnost zásuvky.
- Zjistěte, zda je zapojen síťový zdroj do motoru.
- Zjistěte, zda je připojen ovladač (u rádiového bezšňůrového provedení přijímač) k motoru.
- Vyměňte baterie v dálkovém rádio ovladači.

3. Motor pracuje, ale rošt nelze uvést do základní polohy
- Zkontrolujte, zda nejsou mezi konstrukcí roštu sevřeny lůžkoviny.
- Zkontrolujte, zda pod lehací plochou nebrání polohování cizí předmět.

4. Ztráta bezšňůrového ovladače
- Při ztrátě ovladače lze rošt vypolohovat do základní polohy pomocí tlačítka umístěného na rádiovém přijímači (obr. 2b). Tlačítko držte stisknuté po celou dobu vracení do základní polohy. Rošt musí být připojen do el. sítě.

ZÁRUČNÍ PODMÍNKY
1. Prosím berte v úvahu, že dřevo jako přírodní materiál má svoji specifickou kresbu různého zabarvení, případně suky, které zvýrazňují jeho jedinečnost a originalitu. Toto není vadou výrobku, ale přirozeným jevem. Není proto důvodem pro případné reklamace.
2. Záruka poskytovaná výrobcem se vztahuje na vady zjištěné v záruční době způsobené vadným materiálem, konstrukcí nebo chybným zpracováním při běžném používání roštu.
3. Zjevné vady a nekompletnost reklamujte ihned po převzetí.
4. Záruka na výrobek se nevztahuje na:
- běžné opotřebení, přirozené stárnutí, změnu barvy použitých materiálů,
- vady způsobené nevhodným uložením, opravou, údržbou, přetížením nebo nesprávným užíváním výrobku,
- vady zboží, na něž byla poskytnutá sleva,
- vady způsobené vlastní přepravou zákazníkem.
5. Obal výrobku uložte mimo dosah dětí a likvidaci provádějte v souladu se zákonem o odpadech.

BEZPEČNOSTNÍ INFORMACE
1. Použití v interiéru
✓ Postelový rošt je určen pro použití v suchém prostředí – v obytném interiéru. × Nepoužívejte rošt ve vlhkém prostředí nebo venku.
2. Bezpečnost při používání
✓ Výrobek je určen pro běžné použití, nejedná se o podpůrnou zdravotní pomůcku. Rošt používejte pouze k určenému účelu. × Na postelové rošty je zakázáno stoupat či skákat. × V případě jiné než základní rovné polohy je zakázáno na zvednuté části sedat nebo působit neadekvátní silou.
3. Provoz motoru
✓ Motor může běžet nepřetržitě maximálně 2 minuty nebo provést 5 cyklů nahoru a dolů. × Poté je nutná 10minutová přestávka, aby nedošlo k přehřátí motoru. × Manipulace a ovládání postelového roštu s motorem není určeno dětem do 12 let.
4. Bezpečné ovládání a manipulace
✓ Zamezte jakémukoli poškození kabelu. ✓ Před změnou místa instalace postelového roštu vytáhněte koncovku přívodního kabelu z elektrické sítě. ✓ Při zvedání/spouštění zádové nebo nožní části roštu dávejte pozor, aby nedošlo k sevření částí těla, lůžkovin nebo jiných předmětů. ✓ Motor je možno používat pouze s originálními montážními částmi (napájení, ovládání atd.).
5. Údržba a bezpečnostní opatření
✓ Je třeba zajistit odvětrání zespod postelového roštu (volný přístup vzduchu). ✓ Při výměně baterií je vždy vyjměte a nenechávejte je v zařízení, jinak může dojít k oxidaci kontaktů.
6. Zdravotní nezávadnost materiálů a soulad s legislativními požadavky
✓ Postelový rošt splňuje požadavky na zdravotní nezávadnost podle vyhlášky č. 6/2003 Sb., která stanovuje hygienické limity chemických, fyzikálních a biologických ukazatelů pro vnitřní prostředí pobytových místností. ✓Případný počáteční pach je běžný a po krátké době vymizí – doporučujeme krátkodobé větrání. ✓ Všechny elektrické komponenty použité v postelových roštech splňují požadavky směrnic a nařízení Evropské unie pro označení CE.
7. Obal – bezpečnostní opatření
✓ Po rozbalení obal odstraňte z dosahu dětí. × Obal není hračka! Hrozí riziko udušení nebo jiných úrazů.

MA_061

1.
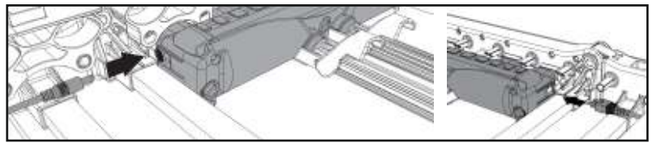

2a.

2b.

3a.

3b.

4.
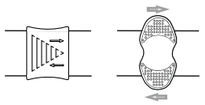

5.
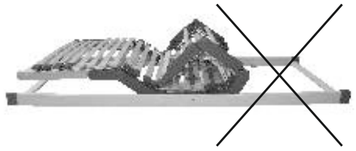

6.
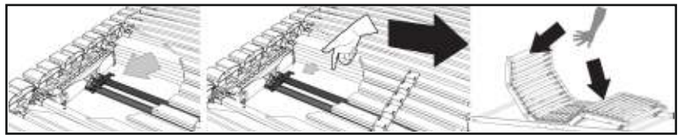

7.
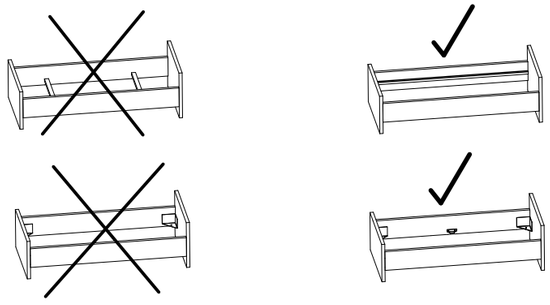

8.

Gebrauchsanweisung und Sicherheitsinformationen

DE

Sehr geehrter Kunde, wir danken Ihnen für den Kauf unseres Lattenrostes. Bitte beachten Sie die folgenden Informationen zur Installation, Bedienung, Handhabung und Pflege des gekauften Lattenrostes. Ihre Zufriedenheit ist unser oberstes Ziel.

WICHTIG - BITTE SORGFÄLTIG LESEN - FÜR ZUKÜNFTIGE VERWENDUNG AUFBEWAHREN

INSTALLATION UND BEDIENUNG
1. Nehmen Sie den Lattenrost aus der Schutzverpackung.
2. Halten Sie beim Umgang mit dem Lattenrost weder die Lamellen noch die mittleren Leisten fest.
3. Entfernen Sie alle Klebe- oder Kunststoffbänder, die das Verstellen des Lattenrostes verhindern.
4. Legen Sie den gesamten Lattenrost in den Bettrahmen, sodass die Seitenleisten des Lattenrostes ausreichend abgestützt sind und bei Belastung nicht beschädigt werden. (Das bedeutet Unterstützung über die gesamte Länge des Lattenrostes oder mindestens an drei Punkten – Kopf, Mitte, Füße) (Abb. 7).
5. Schieben Sie den vorderen Metall-Matratzenhalter auf die Querleiste am Fußende des Lattenrostes.
6. Zur Einstellung der Festigkeit im Lendenbereich des Lattenrostes dienen die Kunststoffschieber (siehe Etikett auf der Lattenrostleiste) (Abb. 4).
7. Der Lattenrost wird entweder über eine kabelgebundene oder eine kabellose Funkfernbedienung gesteuert (je nach gekauftem Modell).
8. Packen Sie die Funkfernbedienung mit Empfänger (Abb. 3b + Abb. 2b) bzw. die kabelgebundene Fernbedienung (Abb. 3a) und den Transformator mit Netzkabel (Abb. 2a) aus. Stellen Sie sicher, dass der Empfänger (bzw. die kabelgebundene Fernbedienung) und der Transformator richtig am Motor angeschlossen sind (Abb. 1).
9. Überprüfen Sie bei Funkfernbedienungen, ob die Batterien eingelegt sind.
10.Stecken Sie den Stecker des Netzkabels des Transformators in eine 230-V-Steckdose. Vom Transformator (ab Steckdose) wird eine sogenannte Sicherheitskleinspannung von 24 V zum Motor geleitet, und zwar nur während der Verstellung des Lattenrostes.
11.Testen Sie die Funktion der Motoren mit der Fernbedienung. Die Funkfernbedienung muss nicht auf den Empfänger gerichtet werden.
ACHTUNG! Verstellen Sie den Lattenrost nicht, wenn die Kunststoff- und Klebebänder nicht entfernt wurden.
12.Legen Sie die Matratze auf den Lattenrost.
13.Befolgen Sie stets die Anweisungen des Herstellers.

WICHTIG!
Es ist verboten, bewegliche Teile des Lattenrostes von Hand anzuheben oder zu kippen! Es besteht die Gefahr, dass das Motorgehäuse beschädigt wird. Bei einer solchen Beschädigung des Lattenrostes kann keine Reklamation anerkannt werden. Sollte der Kopfteil versehentlich bis zur Mittelstrebe umgekippt werden (Abb. 5), kontaktieren Sie sofort den Händler/Hersteller. Bringen Sie den umgekippten Kopfteil des Lattenrostes nicht von Hand zurück in die Ausgangsposition!

PFLEGE
1. Vor der Pflege das System vom Stromnetz trennen.
2. Holz- und Kunststoffteile empfehlen wir mit einem feuchten Tuch zu reinigen, ohne sie zu durchnässen (Abb. 8).
3. Batterien sind Verbrauchsmaterial und sollten nach ihrer Entladung ausgetauscht werden. Das Entladen der Batterien ist kein Reklamationsgrund.
4. Es ist notwendig, regelmäßig die Festigkeit aller Verbindungselemente zu überprüfen.

PROBLEMLÖSUNG
1. Stromausfall und Rückstellung des Lattenrostes in die Ausgangsposition. Der Motor hat keine Notbatterien für den Notbetrieb. Der Motor muss manuell in die Ausgangsposition gebracht werden.
- Entfernen Sie die Gummihülsen mit den Lamellen aus dem Bereich über dem Motor, um Platz für das manuelle Absenken des Motors zu schaffen (Abb. 6).
- Am Motor befinden sich 2 rote Hebel (zum Kopfende des Bettes für den Kopfteil, zum Fußende für den Fußteil), die mit einem Anhängeetikett versehen sind, auf dem der manuelle Notvorgang für das Absenken des Motors in die Ausgangsposition dargestellt ist.
- Ziehen Sie den roten Hebel in Richtung Mitte des Lattenrostes und halten Sie ihn gezogen.
- Drücken Sie mit der anderen Hand den angehobenen Teil des Lattenrostes mit erhöhtem Druck nach unten.
2. Der Motor funktioniert nicht
- Überprüfen Sie, ob das Netzkabel in die Steckdose eingesteckt ist und ob die Steckdose funktioniert.
- Überprüfen Sie, ob das Netzteil mit dem Motor verbunden ist.
- Überprüfen Sie, ob der Empfänger (bei der Funkversion) oder die Fernbedienung mit dem Motor verbunden ist.
- Ersetzen Sie die Batterien in der Funkfernbedienung.
3. Der Motor läuft, aber der Lattenrost lässt sich nicht in die Ausgangsposition bringen
- Überprüfen Sie, ob keine Bettwäsche zwischen den Strukturen des Lattenrostes eingeklemmt ist.
- Überprüfen Sie, ob sich unter der Liegefläche kein Fremdkörper befindet, der die Verstellung behindert.
4. Verlust der Funkfernbedienung
- Wenn die Fernbedienung verloren geht, kann der Lattenrost mit der Taste am Funkempfänger in die Ausgangsposition zurückgeführt werden (Abb. 2b). Halten Sie die Taste gedrückt, bis der Lattenrost in die Ausgangsposition zurückgekehrt ist. Der Lattenrost muss mit dem Stromnetz verbunden sein.

GARANTIEBEDINGUNGEN
1. Bitte beachten Sie, dass Holz als Naturmaterial seine eigene spezifische Maserung mit unterschiedlichen Farbnuancen und eventuell Astlöchern hat, die seine Einzigartigkeit und Originalität unterstreichen. Dies ist kein Mangel des Produkts, sondern eine natürliche Erscheinung. Daher ist dies kein Grund für eine Reklamation.
2. Die vom Hersteller gewährte Garantie erstreckt sich auf Mängel, die während der Garantiezeit aufgrund von fehlerhaftem Material, Konstruktion oder Verarbeitung bei normalem Gebrauch des Lattenrostes festgestellt werden.
3. Offensichtliche Mängel und Unvollständigkeit sind sofort bei Erhalt zu reklamieren.
4. Die Garantie für das Produkt deckt nicht ab:
- normalen Verschleiß, natürliche Alterung, Farbveränderungen der verwendeten Materialien,
- Mängel, die durch unsachgemäße Lagerung, Reparatur, Wartung, Überlastung oder unsachgemäßen Gebrauch des Produkts verursacht wurden,
- Mängel an Waren, für die ein Rabatt gewährt wurde,
- Mängel, die durch den eigenen Transport des Kunden verursacht wurden.
5. Bewahren Sie die Verpackung des Produkts außerhalb der Reichweite von Kindern auf und entsorgen Sie sie gemäß den Abfallvorschriften.

SICHERHEITSINFORMATIONEN
1. Verwendung im Innenbereich
✓ Der Lattenrost ist für die Verwendung in trockenen Innenräumen bestimmt. × Verwenden Sie den Lattenrost nicht in feuchter Umgebung oder im Freien.
2. Sicherheit bei der Verwendung
✓ Das Produkt ist für den normalen Gebrauch vorgesehen und stellt kein medizinisches Hilfsmittel dar. Verwenden Sie den Lattenrost nur bestimmungsgemäß. × Es ist verboten, auf den Lattenrost zu steigen oder zu springen. × In einer anderen als der flachen Grundposition ist es verboten, sich auf angehobene Teile zu setzen oder übermäßige Kraft auszuüben.
3. Betrieb des Motors
✓ Der Motor darf maximal 2 Minuten ununterbrochen laufen oder 5 Auf- und Ab-Zyklen ausführen. × Danach ist eine Pause von 10 Minuten erforderlich, um eine Überhitzung zu vermeiden. × Die Bedienung und Steuerung des motorisierten Lattenrostes ist für Kinder unter 12 Jahren nicht geeignet.
4. Sichere Bedienung und Handhabung
✓ Vermeiden Sie jegliche Beschädigung des Kabels. ✓ Ziehen Sie vor dem Standortwechsel des Lattenrostes den Netzstecker aus der Steckdose. ✓ Achten Sie beim Anheben oder Absenken des Rücken- oder Fußteils darauf, dass keine Körperteile, Bettwäsche oder andere Gegenstände eingeklemmt werden. ✓ Der Motor darf nur mit Originalteilen (Netzteil, Steuerung usw.) betrieben werden.
5. Wartung und Sicherheitsmaßnahmen
✓ Sorgen Sie für ausreichende Belüftung unter dem Lattenrost (freier Luftzugang). ✓ Entfernen Sie beim Batteriewechsel stets die alten Batterien und lassen Sie sie nicht im Gerät, da sonst die Kontakte oxidieren können.
6. Materialgesundheit und gesetzliche Anforderungen
✓ Der Lattenrost erfüllt die Anforderungen an die Materialgesundheit gemäß Verordnung Nr. 6/2003 Slg., die hygienische Grenzwerte chemischer, physikalischer und biologischer Indikatoren für Innenräume festlegt. ✓ Ein anfänglicher Eigengeruch ist normal und verflüchtigt sich nach kurzer Zeit – kurzes Lüften wird empfohlen. ✓ Alle elektrischen Komponenten der Lattenroste erfüllen die Richtlinien und Verordnungen der Europäischen Union zur CE-Kennzeichnung.
7. Verpackung – Sicherheitsmaßnahmen
✓ Entfernen Sie die Verpackung nach dem Auspacken aus der Reichweite von Kindern. × Die Verpackung ist kein Spielzeug! Es besteht Erstickungs- und Verletzungsgefahr.

Návod na použitie a bezpečnostné informácie SK

Vážený zákazník, ďakujeme Vám, že ste si zakúpili náš posteľový rošt. Venujte, prosím, pozornosť nasledujúcim informáciám o tom, ako zakúpený posteľový rošt inštalovať, ovládať, ako s ním zaobchádzať a udržiavať ho. Vaša spokojnosť je naším prvoradým cieľom.

DÔLEŽITÉ - ČÍTAJTE POZORNE - USCHOVAJTE NA BUDÚCE POUŽITIE

INŠTALÁCIA A OVLÁDANIE
1. Posteľový rošt vyberte z ochranného obalu.
2. Pri manipulácii nedržte rošt za lamely ani za hranolky umiestnené v strede roštu.
3. Odstráňte lepiace alebo plastové pásky, ktoré zabraňujú polohovaniu posteľového roštu.
4. Celý rošt vložte do rámu postele tak, aby bola dostatočne podopretá bočnica posteľového roštu a nedošlo k jej poškodeniu pri zaťažení. (tzn. podpora po celej dĺžke roštu alebo minimálne v troch bodoch - hlava, stred, nohy) (obr. 7).
5. Čelný kovový držiak matraca zasuňte na priečku v nožnej časti posteľového roštu.
6. Na nastavenie tuhosti v bedrovej časti posteľového roštu slúžia plastové posúvače (pozri etiketu umiestnenú na lamele posteľového roštu) (obr. 4).
7. Posteľový rošt sa ovláda pomocou káblového ovládača alebo bezdrôtového ovládača s rádiovým prenosom signálu (podľa zakúpeného modelu).
8. Vybaľte rádiový ovládač s prijímačom (obr. 3b + obr. 2b) (prípadne káblový ovládač, obr. 3a) a transformátor s prívodnou šnúrou (obr. 2a). Skontrolujte, či je prijímač (prípadne káblový ovládač) a transformátor správne zapojený v motore (obr. 1).
9. Pri rošte s rádiovým ovládaním skontrolujte, či sú v ovládači vložené tužkové batérie.
10.Zástrčku prívodného kábla transformátora zapojte do siete 230 V. Od transformátora (od zásuvky) do motora sa privádza tzv. bezpečné napätie 24 V, a to iba počas polohovania posteľového roštu.
11.Vyskúšajte pomocou ovládača funkčnosť motorov. Rádiový ovládač nie je nutné smerovať na prijímač. **POZOR! Nepolohujte, ak nie sú odstránené plastové a lepiace pásky**.
12.Na posteľový rošt položte matrac.
13.Vždy postupujte podľa pokynov výrobcu.

DÔLEŽITÉ!
Je zakázané ručne zdvíhať alebo naklápať pohyblivé časti roštu! Hrozí poškodenie skeletu motora, v prípade takto spôsobeného poškodenia roštu nemožno uznať reklamáciu. V prípade nechceného preklopenia hlavovej časti až k stredovej časti (obr. 5) ihneď kontaktujte predajcu/výrobcu. Nevracajte preklopenú hlavovú časť roštu ručne späť!

ÚDRŽBA
1. Pred vykonaním údržby odpojte napájanie systému z elektrickej siete.
2. Drevené a plastové komponenty odporúčame ošetrovať vlhkou textíliou, nesmie dochádzať k namáčaniu (obr. 8).
3. Batérie sú spotrebný materiál, po ich vybití ich vymeňte. Vybitie batérií nie je dôvodom na reklamáciu výrobku.
4. Je nutné pravidelne kontrolovať správne utiahnutie všetkých spojovacích prvkov.

RIEŠENIE PROBLÉMOV
1. Výpadok elektrického prúdu a uvedenie roštu do základnej polohy. Motor nemá záložné batérie pre núdzovú prevádzku. Motor sa musí uviesť do základnej polohy ručne.
 - Vyberte kaučukové puzdrá s lamelami z oblasti nad motorom, čím vytvoríte priestor pre núdzové spustenie motora (obr. 6).
 - Na motore sú umiestnené 2 červené ťahadlá (smerom k čelu postele pre ovládanie hlavovej časti, smerom k nohám pre ovládanie nožnej časti roštu), ktoré sú opatrené visačkou, kde je ikonicky znázornený postup manuálneho núdzového spustenia motora do základnej polohy (rovina).
 - Červené ťahadlo povytiahnite smerom k stredu roštu a držte ho vysunuté.
 - Druhou rukou stlačte zvýšenou silou zdvihnutú časť roštu nadol.

2. Motor nepracuje
 - Zistite, či je prívodný kábel zapojený do elektrickej siete a overte funkčnosť zásuvky.
 - Zistite, či je sieťový zdroj zapojený do motora.
 - Zistite, či je pripojený ovládač (pri rádiovom bezdrôtovom prevedení prijímač) k motoru.
 - Vymeňte batérie v diaľkovom rádiovom ovládači.

3. Motor pracuje, ale rošt sa nedá uviesť do základnej polohy
 - Skontrolujte, či nie sú medzi konštrukciou roštu privreté posteľné textílie.
 - Skontrolujte, či pod ležiacou plochou nebráni polohovaniu cudzí predmet.

4. Strata bezdrôtového ovládača
 - Pri strate ovládača je možné rošt uviesť do základnej polohy pomocou tlačidla umiestneného na rádiovom prijímači (obr. 2b). Tlačidlo držte stlačené počas celého procesu návratu do základnej polohy. Rošt musí byť pripojený do elektrickej siete.

ZÁRUČNÉ PODMIENKY
1. Prosím, berte do úvahy, že drevo ako prírodný materiál má svoju špecifickú kresbu, rôzne zafarbenie a prípadné hrče, ktoré zvýrazňujú jeho jedinečnosť a originalitu. Toto nie je vadou výrobku, ale prirodzeným javom. Nie je preto dôvodom na reklamáciu.
2. Záruka poskytovaná výrobcom sa vzťahuje na vady zistené v záručnej dobe, spôsobené vadným materiálom, konštrukciou alebo chybným spracovaním pri bežnom používaní roštu.
3. Zjavné vady a nekompletnosť reklamujte ihneď po prevzatí.
4. Záruka na výrobok sa nevzťahuje na:
 - bežné opotrebenie, prirodzené starnutie, zmenu farby použitých materiálov,
 - vady spôsobené nevhodným uložením, opravou, údržbou, preťažením alebo nesprávnym užívaním výrobku,
 - vady tovaru, na ktorý bola poskytnutá zľava,
 - vady spôsobené vlastnou prepravou zákazníkom.
5. Obal výrobku uložte mimo dosahu detí a likvidáciu vykonávajte v súlade so zákonom o odpadoch.

BEZPEČNOSTNÉ INFORMÁCIE

1. Použitie v interiéri
✓ Posteľový rošt je určený na použitie v suchom prostredí – v obytnom interiéri. × Nepoužívajte rošt vo vlhkom prostredí alebo vonku.
2. Bezpečnosť pri používaní
✓ Výrobok je určený na bežné používanie, nejde o podpornú zdravotnú pomôcku. Rošt používajte iba na určený účel.× Na posteľové rošty je zakázané stúpať alebo skákať.× V inom ako základnom vodorovnom nastavení je zakázané sadnúť si na zdvihnuté časti alebo na ne pôsobiť neprimeranou silou.
3. Prevádzka motora
✓ Motor môže pracovať nepretržite maximálne 2 minúty alebo vykonať 5 cyklov hore a dolu.× Potom je potrebná 10-minútová prestávka, aby nedošlo k prehriatiu motora.× Manipulácia a ovládanie roštu s motorom nie je určené deťom do 12 rokov.
4. Bezpečné ovládanie a manipulácia
✓ Zabráňte akémukoľvek poškodeniu kábla.✓ Pred presúvaním roštu vytiahnite zástrčku prívodného kábla zo siete.✓ Pri zdvíhaní alebo spúšťaní hlavovej alebo nožnej časti roštu dávajte pozor, aby nedošlo k privretiu častí tela, posteľnej bielizne alebo iných predmetov.✓ Motor je možné používať len s originálnymi montážnymi dielmi (napájanie, ovládanie a pod.).
5. Údržba a bezpečnostné opatrenia
✓ Je potrebné zabezpečiť vetranie spodnej časti roštu (voľný prístup vzduchu).✓ Pri výmene batérií ich vždy vyberte a nenechávajte ich v zariadení, inak môže dôjsť k oxidácii kontaktov.
6. Zdravotná nezávadnosť materiálov a súlad s legislatívnymi požiadavkami
✓ Posteľový rošt spĺňa požiadavky na zdravotnú nezávadnosť podľa vyhlášky č. 6/2003 Z.z., ktorá stanovuje hygienické limity chemických, fyzikálnych a biologických ukazovateľov pre vnútorné prostredie obytných miestností.✓ Prípadný počiatočný zápach je bežný a po krátkom čase zmizne – odporúčame krátke vetranie.✓ Všetky elektrické komponenty použité v posteľových roštoch spĺňajú požiadavky smerníc a nariadení Európskej únie na označenie CE.
7. Obal – bezpečnostné opatrenia
✓ Po rozbalení odstráňte obal z dosahu detí.× Obal nie je hračka! Hrozí riziko udusenia alebo iných úrazov.

MA_061

1.
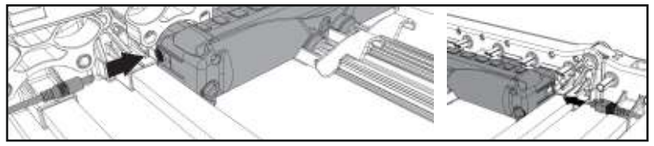

2a.

2b.

3a.

3b.

4.
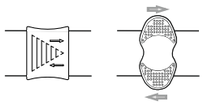

5.
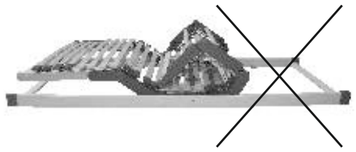

6.
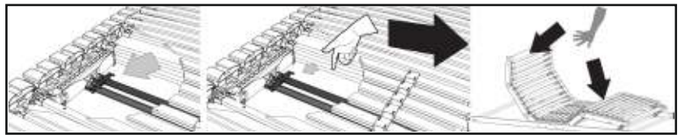

7.
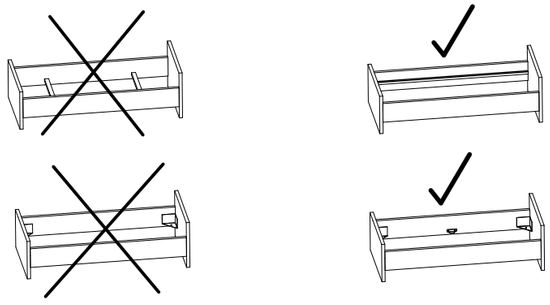

8.

Instrukcja obsługi i informacje dotyczące bezpieczeństwa PL

Szanowny Kliencie, dziękujemy za zakup naszego stelaża łóżka. Prosimy o zwrócenie szczególnej uwagi na poniższe informacje dotyczące instalacji, obsługi, użytkowania i konserwacji zakupionego stelaża. Państwa zadowolenie jest naszym priorytetem.

WAŻNE - CZYTAJ UWAŻNIE - ZACHOWAJ NA PRZYSZŁOŚĆ

INSTALACJA I OBSŁUGA
1. Wyjmij stelaż z ochronnego opakowania.
2. Podczas manipulacji nie trzymać za listwy ani belki umieszczone w środku stelaża.
3. Usuń taśmy klejące lub plastikowe, które uniemożliwiają regulację stelaża.
4. Włóż cały stelaż do ramy łóżka, aby listwy boczne stelaża były odpowiednio podparte i nie uległy uszkodzeniu pod obciążeniem. (tzn. wsparcie na całej długości stelaża lub przynajmniej w trzech punktach - głowa, środek, nogi) (rys. 7).
5. Przesuń przedni metalowy uchwyt na materac na poprzeczkę w części nożnej stelaża.
6. Do regulacji twardości w części lędźwiowej stelaża służą plastikowe suwaki (patrz etykieta umieszczona na listwie stelaża) (rys. 4).
7. Stelaż łóżka jest sterowany za pomocą przewodowego pilota lub bezprzewodowego pilota z transmisją radiową (w zależności od zakupionego modelu).
8. Rozpakuj radio-pilot z odbiornikiem (rys. 3b + rys. 2b) (ewentualnie przewodowy pilot, rys. 3a) i transformator z kablem zasilającym (rys. 2a). Sprawdź, czy odbiornik (ewentualnie przewodowy pilot) i transformator są prawidłowo podłączone do silnika (rys. 1).
9. W przypadku stelaża z radiowym sterowaniem upewnij się, że w pilocie są umieszczone baterie.
10.Podłącz wtyczkę kabla zasilającego transformatora do sieci 230 V. Od transformatora (od gniazdka) do silnika przekazywane jest tzw. bezpieczne napięcie 24 V, i to tylko w czasie regulacji stelaża łóżka.
11.Sprawdź działanie silników za pomocą pilota. Radio-pilot nie musi być skierowany na odbiornik. **UWAGA! Nie reguluj stelaża, jeśli nie zostały usunięte plastikowe i klejące taśmy**.
12.Połóż materac na stelażu łóżka.
13. Zawsze postępuj zgodnie z instrukcjami producenta.

WAŻNE!
Ręczne podnoszenie lub przechylanie ruchomych części stelaża jest zabronione! Istnieje ryzyko uszkodzenia obudowy silnika, w przypadku takiego uszkodzenia stelaża reklamacja nie zostanie uznana. W przypadku niezamierzonego przechylenia części zagłówka aż do części środkowej (rys. 5) natychmiast skontaktuj się ze sprzedawcą/producentem. Nie cofaj ręcznie przechylonej części zagłówka!

KONSERWACJA
1. Przed przystąpieniem do konserwacji odłącz system od sieci elektrycznej.
2. Drewniane i plastikowe elementy zaleca się czyścić wilgotną ściereczką, nie należy ich moczyć (rys. 8).
3. Baterie są materiałem eksploatacyjnym, po ich wyczerpaniu należy je wymienić. Rozładowanie baterii nie jest powodem do reklamacji produktu.
4. Należy regularnie sprawdzać prawidłowe dokręcenie wszystkich elementów łączących.

ROZWIĄZYWANIE PROBLEMÓW
1. Awaria zasilania i przywrócenie stelaża do pozycji wyjściowej. Silnik nie posiada baterii awaryjnych do pracy awaryjnej. Silnik należy ręcznie przywrócić do pozycji wyjściowej.
 - Wyjmij gumowe tuleje z listwami z obszaru nad silnikiem, tworząc w ten sposób przestrzeń na awaryjne opuszczenie silnika (rys. 6).
 - Na silniku znajdują się 2 czerwone cięgna (w kierunku wezgłowia do sterowania częścią zagłówka, w kierunku stóp do sterowania częścią nożną stelaża), które są wyposażone w wiszącą etykietę z obrazkowym schematem ręcznego awaryjnego opuszczenia silnika do pozycji wyjściowej (poziom).
 - Pociągnij czerwone cięgno w kierunku środka stelaża i przytrzymaj je w tej pozycji.
 - Drugą ręką mocno dociśnij podniesioną część stelaża w dół.

2. Silnik nie działa
 - Sprawdź, czy kabel zasilający jest podłączony do sieci i czy gniazdko działa.
 - Sprawdź, czy zasilacz jest podłączony do silnika.
 - Sprawdź, czy pilot (w wersji radiowej odbiornik) jest podłączony do silnika.
 - Wymień baterie w radiowym pilocie zdalnego sterowania.

3. Silnik pracuje, ale stelaż nie wraca do pozycji wyjściowej
 - Sprawdź, czy pościel nie jest zakleszczona między elementami konstrukcyjnymi stelaża.
 - Sprawdź, czy pod powierzchnią leżenia nie ma przedmiotu, który uniemożliwia regulację.

4. Utrata bezprzewodowego pilota
 - W przypadku utraty pilota stelaż można przywrócić do pozycji wyjściowej za pomocą przycisku umieszczonego na odbiorniku radiowym (rys. 2b). Trzymaj przycisk wciśnięty przez cały czas przywracania do pozycji wyjściowej. Stelaż musi być podłączony do sieci elektrycznej.

WARUNKI GWARANCJI
1. Prosimy pamiętać, że drewno jako materiał naturalny ma swoją specyficzną strukturę, różne zabarwienia i ewentualnie sęki, które podkreślają jego unikalność i oryginalność. Nie jest to wadą produktu, ale naturalnym zjawiskiem. Dlatego też nie jest to powód do reklamacji.
2. Gwarancja udzielona przez producenta obejmuje wady stwierdzone w okresie gwarancyjnym, spowodowane wadliwym materiałem, konstrukcją lub błędnym wykonaniem podczas normalnego użytkowania stelaża.
3. Widoczne wady i niekompletność należy zgłosić natychmiast po otrzymaniu.
4. Gwarancja na produkt nie obejmuje:
 - normalnego zużycia, naturalnego starzenia się, zmiany koloru użytych materiałów,
 - wad spowodowanych niewłaściwym przechowywaniem, naprawą, konserwacją, przeciążeniem lub niewłaściwym użytkowaniem produktu,
 - wad towarów, na które została udzielona zniżka,
 - wad spowodowanych transportem własnym klienta.
5. Przechowuj opakowanie produktu poza zasięgiem dzieci i utylizuj zgodnie z przepisami o odpadach.

INFORMACJE DOTYCZĄCE BEZPIECZEŃSTWA
1. Użytkowanie wewnętrzne
✓ Stelaż łóżka jest przeznaczony do użytku w suchym środowisku – wewnątrz pomieszczeń mieszkalnych. × Nie używaj stelaża w wilgotnym środowisku ani na zewnątrz.
2. Bezpieczeństwo użytkowania
✓ Produkt jest przeznaczony do standardowego użytku i nie stanowi medycznego środka pomocniczego. Używaj stelaża wyłącznie zgodnie z jego przeznaczeniem.× Zabrania się wchodzenia na stelaż lub skakania po nim.× W innej pozycji niż podstawowa (pozioma) zabrania się siadania na uniesione części lub wywierania na nie nadmiernego nacisku.
3. Praca silnika✓ Silnik może pracować nieprzerwanie maksymalnie przez 2 minuty lub wykonać 5 cykli góra–dół.× Następnie wymagana jest 10-minutowa przerwa, aby zapobiec przegrzaniu silnika.× Obsługa i sterowanie stelażem z silnikiem nie jest przeznaczone dla dzieci poniżej 12 roku życia.
4. Bezpieczna obsługa i manipulacja✓ Unikaj uszkodzenia kabla.✓ Przed zmianą miejsca instalacji stelaża wyciągnij wtyczkę z gniazdka.✓ Podczas podnoszenia lub opuszczania zagłówka lub części nożnej zwracaj uwagę, aby nie przycisnąć żadnej części ciała, pościeli lub innych przedmiotów.✓ Silnik można używać wyłącznie z oryginalnymi częściami montażowymi (zasilacz, sterowanie itd.).
5. Konserwacja i środki ostrożności✓ Zapewnij odpowiednią wentylację od spodu stelaża (swobodny przepływ powietrza).✓ Podczas wymiany baterii zawsze je wyjmij i nie pozostawiaj ich w urządzeniu, aby zapobiec utlenianiu styków.
6. Bezpieczeństwo materiałów i zgodność z przepisami✓ Stelaż spełnia wymagania dotyczące bezpieczeństwa zdrowotnego zgodnie z rozporządzeniem nr 6/2003 Sb., które określa limity higieniczne wskaźników chemicznych, fizycznych i biologicznych dla wnętrz pomieszczeń mieszkalnych.✓ Ewentualny początkowy zapach jest zjawiskiem normalnym i zniknie po krótkim czasie – zalecamy krótkie wietrzenie.✓ Wszystkie komponenty elektryczne użyte w stelażach spełniają wymagania dyrektyw i rozporządzeń Unii Europejskiej dotyczących oznaczenia CE.
7. Opakowanie – środki ostrożności✓ Po rozpakowaniu usuń opakowanie z zasięgu dzieci.× Opakowanie to nie jest zabawką! Istnieje ryzyko uduszenia lub innych obrażeń.

Használati útmutató és biztonsági információk

HU

Tisztelt Vásárló! Köszönjük, hogy megvásárolta ágykeretünket. Kérjük, figyelmesen olvassa el az alábbi információkat az ágykeret összeszerelésével, használatával és karbantartásával kapcsolatban. Az Ön elégedettsége a legfontosabb számunkra.

FONTOS - OLVASSA EL FIGYELMESEN - ŐRIZZE MEG KÉSŐBBI HASZNÁLATRA

ÖSSZESZERELÉS ÉS HASZNÁLAT
1. Csomagolja ki az ágykeretet a védőcsomagolásból.
2. A keret mozgatása közben ne fogja meg a lamellákat vagy a középső léceket.
3. Távolítsa el a ragasztószalagokat vagy műanyag pántokat, amelyek akadályozzák az ágykeret mozgatását.
4. Helyezze az ágykeretet az ágykeret keretébe úgy, hogy a lécek megfelelően alátámasztottak legyenek, és ne sérüljenek meg a terhelés alatt (azaz a lécek teljes hosszában vagy legalább három ponton – fej, közép, láb) (7. ábra).
5. Helyezze a matrac első fém tartóját az ágykeret lábrészébe.
6. A deréktáji részen a keménység beállításához használja a műanyag csúszkákat (lásd a lamellán található címkét) (4. ábra).
7. Az ágykeret vezérlése kábeles távirányítóval vagy vezeték nélküli rádiós távirányítóval történik (a vásárolt modelltől függően).
8. Csomagolja ki a rádiós távirányítót a vevővel együtt (3b + 2b ábra) (vagy kábeles távirányító, 3a ábra) és a tápegységet a hálózati kábellel (2a ábra). Ellenőrizze, hogy a vevő (vagy kábeles távirányító) és a tápegység megfelelően csatlakozik-e a motorhoz (1. ábra).
9. A rádiós vezérlésű ágykeret esetén ellenőrizze, hogy az elemek be vannak-e helyezve a távirányítóba.
10. Dugja be a tápegység kábelének dugóját a 230 V-os hálózatba. A tápegységtől (a konnektortól) a motorba csak a mozgatható ágykeret vezérlése során vezetnek biztonságos 24 V feszültséget.
11. Ellenőrizze a motorok működését a távirányítóval. A rádiós távirányítót nem szükséges a vevőre irányítani. **FIGYELEM! Ne végezzen mozgatást, ha a műanyag pántokat és ragasztószalagokat nem távolították el**.
12. Helyezze a matracot az ágykeretre.
13. Mindig kövesse a gyártó utasításait.

FONTOS!
Tilos kézzel felemelni vagy elfordítani az ágykeret mozgatható részeit! A motorváz károsodása veszélyes, ilyen károsodás esetén a garanciát nem lehet érvényesíteni. Ha a fejrészt véletlenül a középső részhez dönti (5. ábra), azonnal lépjen kapcsolatba az eladóval/gyártóval. Ne állítsa vissza kézzel a fejrészt!

KARBANTARTÁS
1. A karbantartás előtt válassza le a rendszert az elektromos hálózatról.
2. A fa és műanyag alkatrészeket nedves ruhával ajánlott tisztítani, kerülve a vízbe merítést (8. ábra).
3. Az elemek fogyóeszközök, lemerülésük esetén cserélje ki őket. Az elemek lemerülése nem indokolja a termék reklamációját.
4. Rendszeresen ellenőrizze az összes rögzítőelem megfelelő meghúzását.

PROBLÉMAMEGOLDÁS
1. Áramszünet és az ágykeret alaphelyzetbe állítása. A motornak nincs tartalék akkumulátora vészhelyzet esetén. A motort kézzel kell visszaállítani az alaphelyzetbe.
- Vegye ki a gumibakokat a motor fölötti lamellákkal, így helyet biztosítva a motor vészleállításához (6. ábra).
- A motoron két piros húzókar található (a fej felé történő mozgatáshoz az ágy fejrésze felé, a láb felé történő mozgatáshoz pedig az ágykeret lábrészéhez), amelyek egy függő címkével vannak ellátva, amely ikonográfiai útmutatót tartalmaz a motor manuális vészhelyzeti visszaállításához alaphelyzetbe (vízszintes).
- Húzza ki a piros kart az ágykeret közepe felé, és tartsa kihúzva.
- A másik kezével nyomja le erősen az ágykeret emelt részét.

2. A motor nem működik
- Ellenőrizze, hogy a tápkábel csatlakoztatva van-e az elektromos hálózathoz, és hogy az aljzat működik-e.
- Ellenőrizze, hogy a hálózati tápegység csatlakoztatva van-e a motorhoz.
- Ellenőrizze, hogy a távirányító (rádiós kivitel esetén a vevő) csatlakozik-e a motorhoz.
- Cserélje ki az elemeket a távirányítóban.

3. A motor működik, de az ágykeretet nem lehet alaphelyzetbe állítani
- Ellenőrizze, hogy az ágynemű nincs-e beszorítva a keret szerkezeti elemei közé.
- Ellenőrizze, hogy nincs-e akadály a fekvőfelület alatt, ami gátolja a mozgatást.

4. Vezeték nélküli távirányító elvesztése
- Ha elveszíti a távirányítót, a keretet alaphelyzetbe lehet állítani a rádióvevőn elhelyezett gomb segítségével (2b ábra). Tartsa lenyomva a gombot, amíg az ágykeret vissza nem tér az alaphelyzetbe. Az ágykeretet csatlakoztatni kell az elektromos hálózathoz.

GARANCIÁLIS FELTÉTELEK
1. Kérjük, vegye figyelembe, hogy a fa, mint természetes anyag, rendelkezik sajátos erezettel, különböző színárnyalatokkal és esetlegesen csomókkal, amelyek kiemelik egyediségét és eredetiségét. Ez nem a termék hibája, hanem természetes jelenség. Ezért ez nem indokolja a reklamációt.
2. A gyártó által biztosított garancia azokra a hibákra vonatkozik, amelyek az anyaghibák, a szerkezet vagy a hibás kivitelezés miatt következnek be a keret rendeltetésszerű használata során a garanciaidő alatt.
3. A nyilvánvaló hibákat és hiányosságokat azonnal jelezze az átvétel után.
4. A garancia nem vonatkozik a termékre az alábbi esetekben:
- normál kopás, természetes öregedés, az anyagok színének változása,
- helytelen tárolás, javítás, karbantartás, túlterhelés vagy a termék nem rendeltetésszerű használata által okozott hibák,
- a kedvezménnyel értékesített termékek hibái,
- a vevő általi szállítás során keletkezett hibák.
5. A termék csomagolását gyermekektől távol tartsa, és az előírásoknak megfelelően ártalmatlanítsa.

BIZTONSÁGI INFORMÁCIÓK
1. Használat beltéren
✓ Az ágyrács száraz beltéri használatra készült – lakóterekben történő alkalmazásra. × Ne használja nedves környezetben vagy kültéren.
2. Használati biztonság
✓ A termék hétköznapi használatra készült, nem minősül orvosi segédeszköznek. Az ágyrácsot kizárólag rendeltetésszerűen használja. × Tilos az ágyrácsra lépni vagy ráugrani. × Alaphelyzeten kívüli (vízszintes) állásban tilos a felemelt részekre ülni vagy azokra túlzott erőt kifejteni.
3. Motor működtetése
✓ A motor legfeljebb 2 percig működhet folyamatosan, vagy 5 fel- és lemozgási ciklust hajthat végre.× Ezután 10 perces szünet szükséges a motor túlmelegedésének elkerülése érdekében.× A motoros ágyrács kezelése nem ajánlott 12 év alatti gyermekek számára.
4. Biztonságos kezelés és működtetés
✓ Kerülje a kábel bármilyen sérülését.✓ Az ágyrács helyének megváltoztatása előtt húzza ki a tápkábelt a konnektorból.✓ A háttámla vagy a lábtámasz emelése/süllyesztése során ügyeljen arra, hogy ne szoruljanak be testrészek, ágynemű vagy más tárgyak.✓ A motort csak eredeti alkatrészekkel (tápegység, vezérlés stb.) szabad használni.
5. Karbantartás és biztonsági intézkedések
✓ Biztosítani kell az ágyrács alsó részének megfelelő szellőzését (szabad levegőáramlás).✓ Az elemek cseréjekor mindig vegye ki a régi elemeket, és ne hagyja azokat a készülékben, mert az érintkezők oxidálódhatnak.
6. Anyagbiztonság és jogszabályi megfelelés
✓ Az ágyrács megfelel a 6/2003 Sb. rendelet egészségügyi biztonságra vonatkozó követelményeinek, amely a lakóhelyiségek belső környezetére vonatkozó kémiai, fizikai és biológiai határértékeket szabályozza.✓ Az esetleges kezdeti szag normális jelenség, amely rövid idő után eltűnik – ajánlott a rövid szellőztetés.✓ Az ágyrácsban használt összes elektromos alkatrész megfelel az Európai Unió irányelveinek és rendeleteinek, valamint a CE-jelölési követelményeknek.
7. Csomagolás – biztonsági intézkedések
✓ A csomagolást a kicsomagolás után távolítsa el a gyermekek elől.× A csomagolás nem játék! Fulladás- vagy sérülésveszélyt jelent.

MA_061

1.

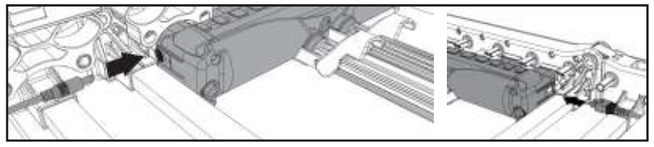

2a.

2b.

3a.

3b.

4.

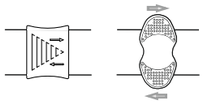

5.

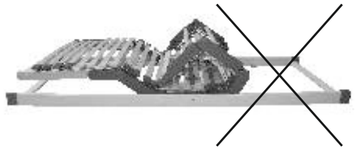

6.

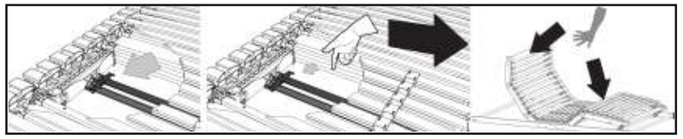

7.

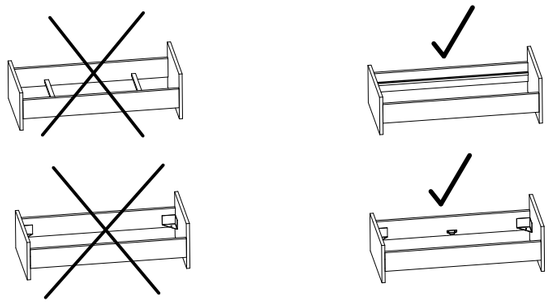

8.

Instrucțiuni de utilizare și informații de siguranță

RO

Stimate client, Vă mulțumim că ați achiziționat somiera noastră. Vă rugăm să acordați atenție informațiilor de mai jos despre modul de instalare, utilizare, manipulare și întreținere a somierei achiziționate. Satisfacția dumneavoastră este obiectivul nostru principal.

IMPORTANT - CITIȚI CU ATENȚIE - PĂSTRAȚI PENTRU UTILIZARE VIITOARE

INSTALARE ȘI UTILIZARE
1. Scoateți somiera din ambalajul de protecție.
2. La manipulare, nu țineți de lamele sau de barele din mijlocul somierei.
3. Îndepărtați benzile adezive sau de plastic care împiedică ajustarea poziției somierei.
4. Introduceți întreaga somieră în cadrul patului astfel încât să fie susținută corespunzător marginea somierei și să nu se deterioreze sub greutate. (Adică, suport pe toată lungimea somierei sau cel puțin în trei puncte – cap, mijloc, picioare) (vezi figura 7).
5. Introduceți suportul metalic frontal pentru saltea pe bara de la capătul somierei.
6. Reglarea fermității în zona lombară se face prin utilizarea cursorilor din plastic (vezi eticheta de pe lamela somierei) (vezi figura 4).
7. Somiera este controlată printr-o telecomandă cu fir sau fără fir, cu transmisie radio (în funcție de modelul achiziționat).
8. Scoateți telecomanda radio cu receptorul (figura 3b + figura 2b) (sau telecomanda cu fir, figura 3a) și transformatorul cu cablul de alimentare (figura 2a). Verificați dacă receptorul (sau telecomanda cu fir) și transformatorul sunt corect conectate la motor (figura 1).
9. În cazul unei somiere cu control radio, verificați dacă bateriile sunt introduse în telecomandă.
10.Introduceți conectorul cablului de alimentare al transformatorului în priza de 230 V. De la transformator (de la priză) la motor se furnizează așa-numita tensiune sigură de 24 V, doar pe durata ajustării poziției somierei.
11.Testați funcționarea motoarelor folosind telecomanda. Telecomanda radio nu trebuie îndreptată spre receptor. **ATENȚIE! Nu ajustați poziția dacă benzile de plastic și adeziv nu au fost îndepărtate**.
12.Așezați salteaua pe somieră.
13. Respectați întotdeauna instrucțiunile producătorului.

IMPORTANT!
Este interzisă ridicarea sau rabatarea manuală a părților mobile ale somierei! Există riscul de deteriorare a cadrului motorului; în cazul unei astfel de deteriorări, nu se va putea accepta reclamația. În cazul unei răsturnări accidentale a părții de la cap până la partea de mijloc (figura 5), contactați imediat vânzătorul/producătorul. Nu încercați să readuceți manual partea răsturnată la poziția inițială!

ÎNTREȚINERE
1. Înainte de a efectua întreținerea, deconectați sistemul de la rețeaua electrică.
2. Recomandăm curățarea componentelor din lemn și plastic cu o cârpă umedă, evitând înmuierea (figura 8).
3. Bateriile sunt consumabile; înlocuiți-le când sunt descărcate. Descărcarea bateriilor nu constituie un motiv de reclamație.
4. Verificați regulat strângerea corectă a tuturor elementelor de fixare.

SOLUȚIONAREA PROBLEMELOR
1. Pană de curent și revenirea somierei la poziția inițială. Motorul nu are baterie de rezervă pentru funcționare de urgență. Motorul trebuie readus manual la poziția inițială.
- Scoateți manșoanele de cauciuc cu lamelele din zona de deasupra motorului, astfel încât să creați spațiu pentru coborârea de urgență a motorului (figura 6).
- Pe motor sunt amplasate 2 manete roșii (în direcția capului patului pentru controlul părții de la cap, în direcția picioarelor pentru controlul părții de la picioare a somierei), care sunt prevăzute cu o etichetă suspendată, unde este ilustrată grafic procedura de coborâre manuală de urgență a motorului în poziția inițială (orizontală).
- Trageți maneta roșie spre centrul somierei și țineți-o trasă.
- Cu cealaltă mână, împingeți în jos partea ridicată a somierei cu forță mărită.

2. Motorul nu funcționează
- Verificați dacă cablul de alimentare este conectat la rețeaua electrică și dacă priza funcționează.
- Verificați dacă sursa de alimentare este conectată la motor.
- Verificați dacă telecomanda (în cazul versiunii wireless, receptorul) este conectată la motor.
- Înlocuiți bateriile din telecomanda radio.

3. Motorul funcționează, dar somiera nu poate fi adusă în poziția inițială
Verificați dacă lenjeria de pat nu este prinsă între componentele structurale ale somierei.
- Verificați dacă nu există un obiect străin sub suprafața de dormit care să împiedice ajustarea poziției.

4. Pierderea telecomenzii wireless
- În cazul pierderii telecomenzii, somiera poate fi adusă în poziția inițială cu ajutorul unui buton amplasat pe receptorul radio (figura 2b). Țineți apăsat butonul pe tot parcursul revenirii la poziția inițială. Somiera trebuie să fie conectată la rețeaua electrică.

CONDIȚII DE GARANȚIE
1. Vă rugăm să luați în considerare că lemnul, fiind un material natural, are un desen specific al fibrelor, variații de culoare și eventual noduri care îi subliniază unicitatea și originalitatea. Acest lucru nu reprezintă un defect al produsului, ci un fenomen natural. Prin urmare, acesta nu constituie un motiv de reclamație.
2. Garanția oferită de producător acoperă defectele apărute în perioada de garanție, cauzate de materiale defecte, construcție sau execuție defectuoasă în timpul utilizării normale a somierei.
3. Defectele vizibile și incompletitudinea trebuie raportate imediat după primire.
4. Garanția nu se aplică produsului în următoarele cazuri:
- uzură normală, îmbătrânire naturală, schimbarea culorii materialelor utilizate,
- defecte cauzate de depozitare, reparație, întreținere, suprasolicitare sau utilizare necorespunzătoare a produsului,
- defecte ale produselor vândute la reducere,
-defecte cauzate de transportul efectuat de client.
5. Păstrați ambalajul produsului departe de copii și eliminați-l în conformitate cu legea deșeurilor.

INFORMAȚII PRIVIND SIGURANȚA
1. Utilizare în interior
✓ Somiera este destinată utilizării într-un mediu uscat – în interiorul locuinței.× Nu utilizați somiera în medii umede sau în aer liber.
2. Siguranța în utilizare
✓ Produsul este destinat utilizării obișnuite și nu este un dispozitiv medical. Utilizați somiera doar conform scopului său.× Este interzis să urcați sau să săriți pe somieră.× În alte poziții decât cea orizontală de bază, este interzis să vă așezați sau să exercitați o forță excesivă asupra părților ridicate.
3. Funcționarea motorului
✓ Motorul poate funcționa continuu maximum 2 minute sau poate efectua 5 cicluri de ridicare și coborâre.× Apoi este necesară o pauză de 10 minute pentru a preveni supraîncălzirea motorului.× Manipularea și operarea somierei motorizate nu este destinată copiilor sub 12 ani.
4. Manipulare și operare în siguranță
✓ Evitați orice deteriorare a cablului.✓ Scoateți ștecherul din priză înainte de a schimba locația somierei.✓ La ridicarea/coborârea părții pentru spate sau picioare, aveți grijă să nu fie prinse părți ale corpului, lenjerie sau alte obiecte.✓ Motorul trebuie utilizat doar cu componente originale (alimentare, comandă etc.).
5. Întreținere și măsuri de siguranță
✓ Este necesară asigurarea ventilației sub somieră (acces liber al aerului).✓ La înlocuirea bateriilor, scoateți-le întotdeauna și nu le lăsați în aparat pentru a evita oxidarea contactelor.
6. Siguranța materialelor și conformitatea legală
✓ Somiera îndeplinește cerințele de siguranță sanitară conform Decretului nr. 6/2003, care stabilește limitele igienice pentru indicatorii chimici, fizici și biologici în spațiile de locuit.✓ Mirosul inițial este normal și dispare în scurt timp – se recomandă aerisirea de scurtă durată.✓ Toate componentele electrice utilizate în somiere respectă cerințele directivelor și regulamentelor Uniunii Europene pentru marcajul CE.
7. Ambalaj – măsuri de siguranță
✓ După despachetare, îndepărtați ambalajul din apropierea copiilor.× Ambalajul nu este o jucărie! Există pericol de sufocare sau alte accidente.

Navod za uporabo in varnostne informacije

SR

MA_061

Poštovani kupče, hvala Vam što ste kupili naš krevetni okvir. Molimo Vas da obratite pažnju na sledeće informacije o instalaciji, upravljanju, korišćenju i održavanju kupljenog krevetnog okvira. Vaše zadovoljstvo je naš prioritet.

VAŽNO - PAŽLJIVO PROČITAJTE - SAČUVAJTE ZA BUDUĆU UPOTREBU

INSTALACIJA I UPRAVLJANJE
1. Izvadite krevetni okvir iz zaštitnog pakovanja.
2. Prilikom rukovanja nemojte držati letvice ili drvene šipke postavljene u sredini okvira.
3. Uklonite lepljive ili plastične trake koje sprečavaju podešavanje krevetnog okvira.
4. Postavite ceo okvir u okvir kreveta tako da bočne strane okvira budu dovoljno podržane kako ne bi došlo do njihovog oštećenja prilikom opterećenja. (odnosno, podrška duž cele dužine okvira ili barem na tri tačke - glava, sredina, noge), (slika 7).
5. Postavite prednji metalni držač dušeka na prečku u donjem delu krevetnog okvira.
6. Za podešavanje tvrdoće u lumbalnom delu okvira služe plastični klizači (pogledajte etiketu na letvici okvira), (slika 4).
7. Krevetni okvir se upravlja pomoću žičanog daljinskog upravljača ili bežičnog daljinskog upravljača sa radio prenosom signala (u zavisnosti od modela koji ste kupili).
8. Izvadite radio daljinski upravljač sa prijemnikom (slika 3b + slika 2b), (ili žičani daljinski upravljač slika 3a) i transformator sa napojnim kablom (slika 2a). Proverite da li su prijemnik (ili žičani daljinski upravljač) i transformator pravilno povezani sa motorom (slika 1).
9. Kod okvira sa radio upravljanjem, proverite da li su baterije postavljene u daljinski upravljač.
10.Priključite utikač napojnog kabla transformatora u mrežu od 230 V. Od transformatora (od utičnice) do motora se dovodi tzv. bezbedan napon od 24 V, i to samo tokom podešavanja položaja krevetnog okvira.
11.Testirajte funkcionalnost motora pomoću daljinskog upravljača. Nije potrebno usmeravati radio daljinski upravljač ka prijemniku. **PAŽNJA! Nemojte podešavati položaj, ako plastične i lepljive trake nisu uklonjene**.
12.Postavite dušek na krevetni okvir.
13. Vedno upoštevajte navodila proizvajalca.

VAŽNO!
Zabranjeno je ručno podizanje ili preklapanje pokretnih delova okvira! Postoji opasnost od oštećenja okvira motora, a u slučaju ovakvog oštećenja okvira, reklamacija se neće uvažiti. U slučaju nenamernog preklapanja glavnog dela sve do srednjeg dela (slika 5), odmah kontaktirajte prodavca/proizvođača. Nemojte vraćati preklopljeni glavni deo okvira ručno nazad!

ODRŽAVANJE
1. Pre nego što započnete održavanje, isključite napajanje sistema iz električne mreže.
2. Preporučujemo da drvene i plastične komponente održavate vlažnom tkaninom, pri čemu treba izbegavati kvašenje (slika 8).
3. Baterije su potrošni materijal, zamenite ih nakon što se isprazne. Pražnjenje baterija nije razlog za reklamaciju proizvoda.
4. Potrebno je redovno proveravati pravilno zatezanje svih spojnica.

REŠAVANJE PROBLEMA
1. Nestanak električne energije i vraćanje okvira u osnovni položaj. Motor nema rezervne baterije za hitan rad. Motor se mora ručno vratiti u osnovni položaj.
- Izvadite gumene navlake sa letvica iz oblasti iznad motora, čime ćete stvoriti prostor za hitno spuštanje motora (slika 6).
- Na motoru se nalaze 2 crvene ručke (u pravcu glave za upravljanje glavnim delom, u pravcu nogu za upravljanje donjim delom okvira), koje su opremljene visećom etiketom sa ikoničnim prikazom postupka ručnog hitnog spuštanja motora u osnovni položaj (ravan).
- Povucite crvenu ručku prema sredini okvira i držite je izvučenu.
- Drugom rukom snažno pritisnite podignuti deo okvira nadole.

2. Motor ne radi
- Proverite da li je napojni kabl priključen u električnu mrežu i proverite funkcionalnost utičnice.
-Proverite da li je mrežni izvor priključen na motor.
- Proverite da li je daljinski upravljač (kod radio bežične verzije prijemnik) priključen na motor.
- Zamenite baterije u daljinskom radio upravljaču.

3. Motor radi, ali se okvir ne može vratiti u osnovni položaj
- Proverite da li posteljina nije uhvaćena između konstrukcije okvira.
- Proverite da li neki predmet ispod površine za ležanje sprečava podešavanje položaja.

4. Gubitak bežičnog daljinskog upravljača
- U slučaju gubitka daljinskog upravljača, okvir se može vratiti u osnovni položaj pomoću dugmeta postavljenog na radio prijemniku (slika 2b). Držite dugme pritisnuto sve vreme dok se okvir vraća u osnovni položaj. Okvir mora biti priključen na električnu mrežu.

USLOVI GARANCIJE
1. Molimo Vas da imate u vidu da drvo, kao prirodni materijal, ima specifičnu strukturu sa različitim nijansama boje, eventualno čvorovima, koji naglašavaju njegovu jedinstvenost i originalnost. Ovo nije nedostatak proizvoda, već prirodna pojava. Stoga, to nije razlog za reklamaciju.
2. Garancija koju pruža proizvođač odnosi se na nedostatke u garantnom roku uzrokovane neispravnim materijalom, konstrukcijom ili nepravilnom obradom pri uobičajenoj upotrebi okvira.
3. Vidljive nedostatke i nekompletnost reklamirajte odmah po preuzimanju.
4. Garancija na proizvod ne pokriva:
- uobičajeno habanje, prirodno starenje, promenu boje upotrebljenih materijala,
- nedostatke uzrokovane nepravilnim postavljanjem, popravkom, održavanjem, preopterećenjem ili nepravilnim korišćenjem proizvoda,
- nedostatke proizvoda na koje je data popust,
- nedostatke uzrokovane sopstvenim transportom kupca.
5. Čuvajte ambalažu proizvoda van domašaja dece i odložite je u skladu sa zakonom o otpadu.

VARNOSTNE INFORMACIJE
1. Uporaba v notranjih prostorih
✓ Posteljni pod je namenjen uporabi v suhem okolju – v bivalnih prostorih.× Ne uporabljajte ga v vlažnih prostorih ali na prostem.
2. Varnost pri uporabi
✓ Izdelek je namenjen običajni uporabi in ni medicinski pripomoček. Posteljni pod uporabljajte samo za predviden namen.× Prepovedano je stati ali skakati po posteljnem podu.× V položaju, ki ni osnovni (vodoravni), je prepovedano sedenje na dvignjenih delih ali izvajanje pretirane sile nanje.
3. Delovanje motorja
✓ Motor lahko deluje neprekinjeno največ 2 minuti ali izvede 5 ciklov dviga in spusta.× Nato je potrebna 10-minutna prekinitev, da se motor ne pregreje.× Uporaba in upravljanje motoriziranega posteljnega poda ni namenjena otrokom, mlajšim od 12 let.
4. Varno upravljanje in ravnanje
✓ Izogibajte se kakršni koli poškodbi kabla.✓ Pred premikom posteljnega poda izključite napajalni kabel iz električne vtičnice.✓ Pri dvigovanju/spuščanju naslona ali dela za noge pazite, da ne pride do stisnjenja telesnih delov, posteljnine ali drugih predmetov.✓ Motor se sme uporabljati samo z originalnimi montažnimi deli (napajanje, upravljanje itd.).
5. Vzdrževanje in varnostni ukrepi
✓ Zagotoviti je treba prezračevanje spodnjega dela posteljnega poda (prosti pretok zraka).✓ Pri menjavi baterij jih vedno odstranite in jih ne puščajte v napravi, da se prepreči oksidacija kontaktov.
6. Zdravstvena neoporečnost materialov in skladnost s predpisi
✓ Posteljni pod ustreza zahtevam o zdravstveni neoporečnosti v skladu z Uredbo št. 6/2003 Zb., ki določa higienske meje kemijskih, fizikalnih in bioloških kazalcev za notranje okolje bivalnih prostorov.✓ Začetni vonj je normalen in izgine v kratkem času – priporočamo kratkotrajno prezračevanje.✓ Vse električne komponente, uporabljene v posteljnih podih, izpolnjujejo zahteve direktiv in uredb Evropske unije glede oznake CE.
7. Embalaža – varnostni ukrepi
✓ Po razpakiranju odstranite embalažo iz dosega otrok.× Embalaža ni igrača! Obstaja nevarnost zadušitve ali drugih poškodb.

1.
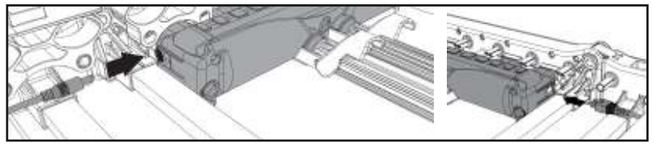

2a.

2b.

3a.

3b.

4.
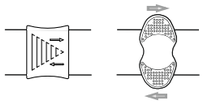

5.
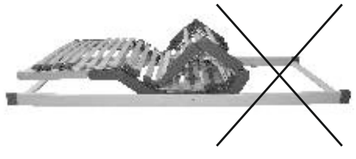

6.
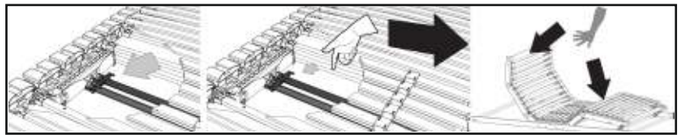

7.
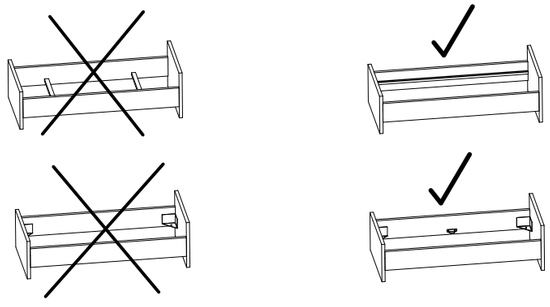

8.

Instructions for use and safety information

EN

Dear Customer, Thank you for purchasing our bed base. Please pay close attention to the following information on how to install, operate, handle, and maintain your newly purchased bed base. Your satisfaction is our top priority.

IMPORTANT - PLEASE READ CAREFULLY - KEEP FOR FUTURE REFERENCE

INSTALLATION AND OPERATION
1. Unpack the bed base from its protective packaging.
2. When handling, do not hold the slats or the blocks located in the middle of the base.
3. Remove any adhesive or plastic tapes that prevent the bed base from being adjusted.
4. Place the entire base into the bed frame, ensuring the side rails of the bed base are adequately supported to prevent damage under load (i.e., support along the entire length of the base or at least in three points - head, middle, feet) (see Fig. 7).
5. Insert the front metal mattress holder into the crossbar at the foot end of the bed base.
6. Adjust the firmness in the lumbar area of the bed base using the plastic sliders (see the label on the slat of the bed base) (see Fig. 4).
7. The bed base is operated using either a wired or wireless remote control with a radio signal transmission (depending on the model purchased).
8. Unpack the radio control with the receiver (Fig. 3b + Fig. 2b) (or wired remote control Fig. 3a) and the transformer with the power cord (Fig. 2a). Ensure that the receiver (or wired remote control) and transformer are correctly connected to the motor (Fig. 1).
9. For a bed base with radio control, check if the batteries are installed in the remote.
10.Plug the transformer power cord into a 230 V socket. The transformer supplies a safe 24 V voltage to the motor, but only during the adjustment of the bed base.
11.Test the functionality of the motors using the remote control. The radio control does not need to be aimed at the receiver. **CAUTION! Do not adjust if the plastic and adhesive tapes have not been removed**.
12.Place the mattress on the bed base.
13. Always follow the manufacturer's instructions.

IMPORTANT!
Do not manually lift or tilt the movable parts of the bed base! This could damage the motor's skeleton, and such damage will not be covered by the warranty. If the head section accidentally flips to the middle section (see Fig. 5), contact the seller/manufacturer immediately. Do not manually return the flipped head section of the bed base!

MAINTENANCE
1. Disconnect the system from the power supply before performing any maintenance.
2. Wooden and plastic components should be cleaned with a damp cloth, avoiding soaking (see Fig. 8).
3. Batteries are consumables; replace them when they are depleted. Battery depletion is not a reason for a product complaint.
4. Regularly check that all fasteners are securely tightened.

TROUBLESHOOTING
1. Power outage and resetting the bed base to its basic position. The motor does not have backup batteries for emergency operation. The motor must be reset to the basic position manually.
- Remove the rubber covers with slats from the area above the motor to create space for emergency lowering of the motor (see Fig. 6).
- The motor has 2 red levers (toward the headboard for controlling the head section, toward the foot for controlling the foot section of the bed base), which are equipped with a hanging tag that iconically displays the procedure for manually resetting the motor to the basic position (flat).
- Pull the red lever toward the center of the base and hold it.
- With your other hand, apply increased force to press the raised part of the base down.

2. The motor is not working
- Check that the power cord is plugged into the electrical outlet and verify that the outlet is functioning.
- Check that the power supply is connected to the motor.
- Ensure that the remote control (for wireless radio versions, the receiver) is connected to the motor.
- Replace the batteries in the wireless radio remote control.

3. The motor is working, but the bed base cannot be reset to the basic position
- Check if bedding is trapped between the base's structure.
- Check if any object underneath the sleeping area is preventing adjustment.

4. Loss of the wireless remote control
- If the remote is lost, the bed base can be adjusted to the basic position using the button on the radio receiver (see Fig. 2b). Hold the button down for the entire duration of the reset to the basic position. The base must be connected to the electrical outlet.

WARRANTY CONDITIONS
1. Please note that wood, as a natural material, has its unique grain pattern, which may vary in color or contain knots that highlight its uniqueness and originality. This is not a defect in the product but a natural phenomenon. Therefore, it is not a valid reason for a complaint.
2. The warranty provided by the manufacturer covers defects found within the warranty period due to faulty materials, construction, or workmanship during normal use of the bed base.
3. Report any visible defects and incompleteness immediately upon receipt.
4. The warranty does not cover:
- Normal wear and tear, natural aging, color changes in the materials used,
- Defects caused by improper storage, repair, maintenance, overloading, or incorrect use of the product,
- Defects in discounted goods,
- Defects caused by the customer's own transportation.
5. Keep the product packaging out of the reach of children and dispose of it in accordance with waste disposal regulations.

SAFETY INFORMATION
1. Indoor Use
✓ The bed base is intended for use in dry environments – for indoor residential use.× Do not use the bed base in damp environments or outdoors.
2. Safety in Use
✓ This product is intended for regular use and is not a medical aid. Use the bed base only for its intended purpose.× Do not stand or jump on the bed base.× In any position other than the basic flat position, do not sit on or apply excessive force to the elevated parts.
3. Motor Operation
✓ The motor may run continuously for a maximum of 2 minutes or perform 5 up and down cycles.× After this, a 10-minute break is required to prevent the motor from overheating.× Handling and operating the motorized bed base is not intended for children under the age of 12.
4. Safe Handling and Operation
✓ Avoid any damage to the cable.✓ Unplug the power cable from the socket before changing the installation location of the bed base.✓ When raising or lowering the back or foot section of the base, be careful not to trap body parts, bedding, or other objects.✓ The motor may only be used with original mounting components (power supply, controller, etc.).
5. Maintenance and Safety Measures
✓ Ensure ventilation underneath the bed base (free airflow).✓ When replacing batteries, always remove them and do not leave them in the device, as this may cause contact oxidation.
6. Material Health and Regulatory Compliance
✓ The bed base complies with the health safety requirements of Regulation No. 6/2003 Coll., which sets hygiene limits for chemical, physical, and biological indicators in residential indoor environments.✓ Any initial odor is normal and will disappear shortly – we recommend brief ventilation.✓ All electrical components used in the bed bases comply with the requirements of EU directives and regulations for CE marking.
7. Packaging – Safety Measures
✓ After unpacking, keep the packaging out of reach of children.× The packaging is not a toy! There is a risk of suffocation or injury.